ՕԴԱՓՈԽՈՒԹՅԱՆ ԲԼՈԿԻ ԵՎ ՏԱՆԻՔԻ ԾԱԾԿՈՒՅԹԻ ՄԻԱՑՄԱՆ ՀԱՆԳՈՒՅՑ

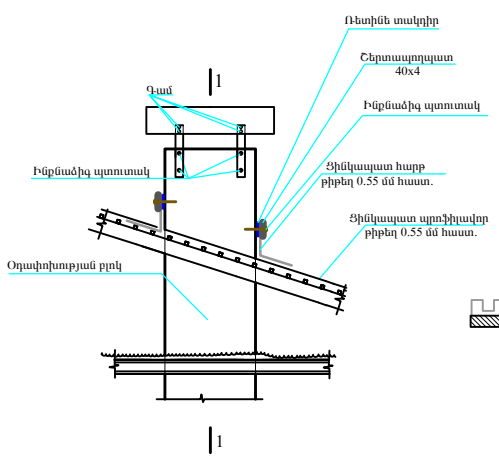

Կտրվածք 1-1

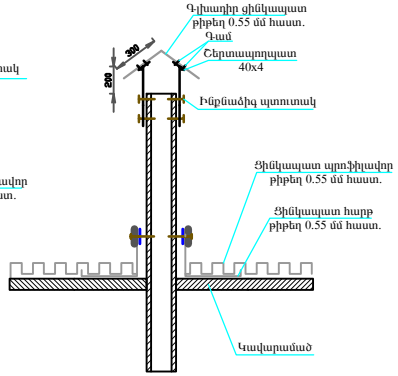

Վեղի բաղադրի Թումանյան 3 / 4 շենքի տանիքի վերանորոգում							
ՏՆՕՐԵՆ	Մ.ՄՈՒՐԱԴՅԱՆ			ՏԱՆԻՔԻ ՎԵՐԱՆՈՐՈԳՈՒՄ	ՓՈՒԼ	ԹԵՐԹ	ԹԵՐԹԵՐ
Ն.Գ.Ճ	Ա.ՄԵԼՔԵՅԱՆ				ԱՆ	10	12
ՆԱԽԱԳԾ.	Վ. ՂԱԶԱՐՅԱՆ			Օդափոխության բլոկի և տանիքի ծածկույթի միացման հանգույց	"ՏԵԽՇԻՆ" ՍՊԸ		

ՁԵՂՆԱՀԱՐԿԻ ԼՈՒՍԱՄՈՒՏ

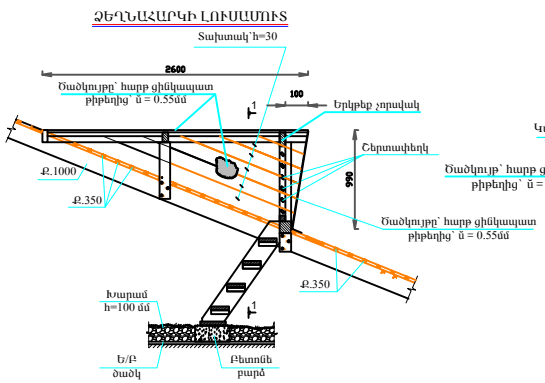

Կտրվածք 1-1

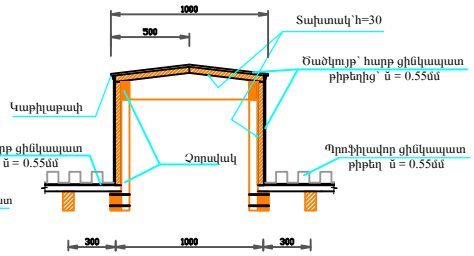

ՄԵՏԱՂԱԿԱՆ ՃԱՂԱՇԱՐ

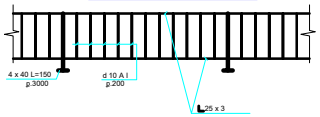

ՄԵՏԱՂԱԿԱՆ ՃԱՂԱՇԱՐԻ ԳՐԱԳՄԱՆ S

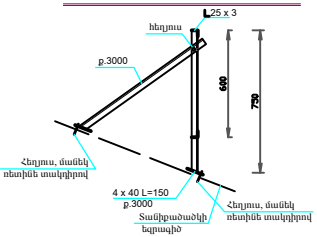

Վեղի բաղադրի Թումանյան 3 / 4 շենքի տանիքի վերանորոգում							
ՏՆՕՐԵՆ	Մ.ՄՈՒՐԱԴՅԱՆ			ՏԱՆԻՔԻ ՎԵՐԱՆՈՐՈԳՈՒՄ	ՓՈՒԼ	ԹԵՐԹ	ԹԵՐԹԵՐ
Ն.Գ.Ճ	Ա.ՄԵԼՔԵՅԱՆ				ԱՆ	9	12
ՆԱԽԱԳԾ.	Վ. ՂԱԶԱՐՅԱՆ			Ձեղնահարթի լուսամուտ, կտրվածք 1-1 Մետաղական ճաղաշար, ճաղաշարի ֆիքսվածներ	"ՏԵԽՇԻՆ" ՍՊԸ		